专业
会签
日期
专业
会签
日期

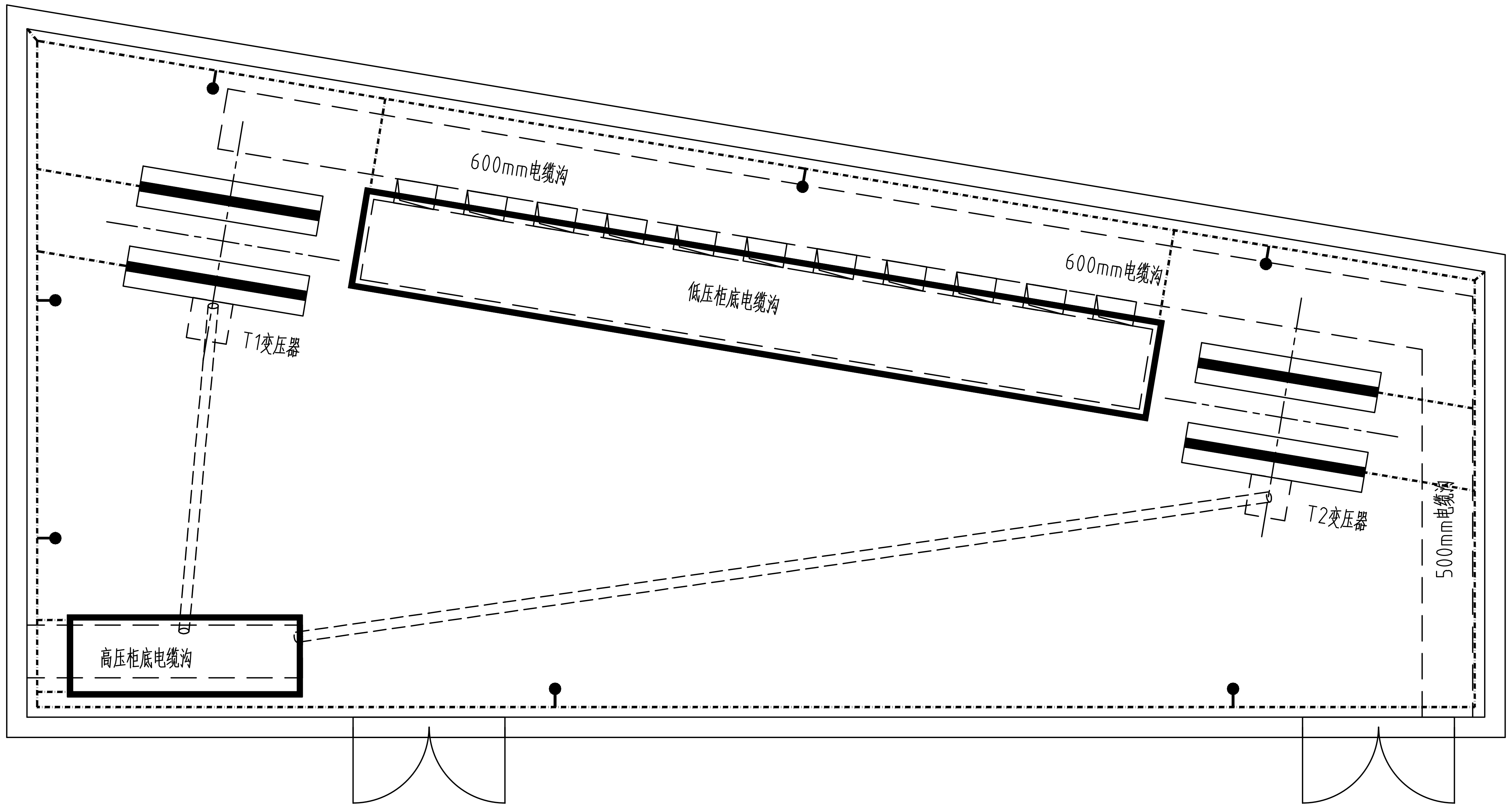
600mm电缆沟
600mm电缆沟
低压柜底电缆沟
T1变压器
T2变压器
500mm电缆沟
高压柜底电缆沟

说明：

1. 高压开关柜的基础槽钢、金属预埋件、电缆沟中接地扁钢、金属门框等不带电金属部件都需采用-50x5mm热镀锌扁钢与水平接地体焊接。其各连接点的联接方式和焊接质量必须满足相关技术规程规范；
2. 电房地网接地电阻要求不大于4Ω，采用地网埋于接地沟的方法满足要求。当接地沟内回填砂质黏土土壤电阻率小于100Ω/m时，计算接地电阻满足要求，若达不到要求需加大地网范围或其它降阻措施；
3. 水平地极埋深为室外地坪下应不小于0.8m，地网引出至电房地面地线用Φ16mm圆钢；
4. 水平地极驳接点，水平面与垂地极连接点必需电焊焊接，焊接接口长度不得小于120mm，焊接厚度不小于8mm，焊接后除渣并在焊接口涂防锈漆两遍；
5. 所有焊接口采用连接双面施焊，搭接处应做圆弧处理；
6. 钢件敷设完毕在确认无虚焊、漏焊后，按图纸要求回填砂质黏土，然后洒水夯实；
7. 引出地线Φ16mm圆钢应按电房土建平面图纸所示位置，或按实际情况而定，引出长度要大于200mm，待安装时与设备连接。并需用-50X5mm热镀锌扁铁离地0.3m环绕整个电房墙脚一周，且与地网应不少于有两点的连接；
8. 房内外漏地面部分的地网用油漆涂上黄绿相间的颜色。

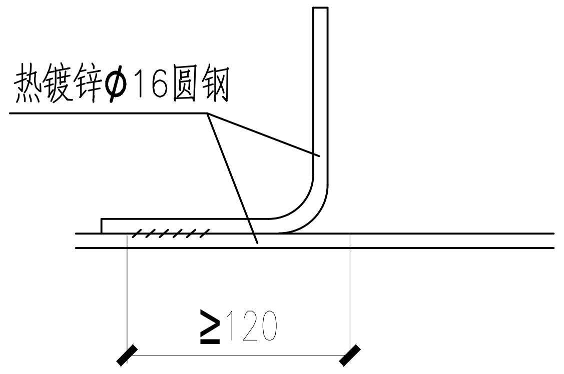
热镀锌Φ16圆钢
≥120

引出支线连接

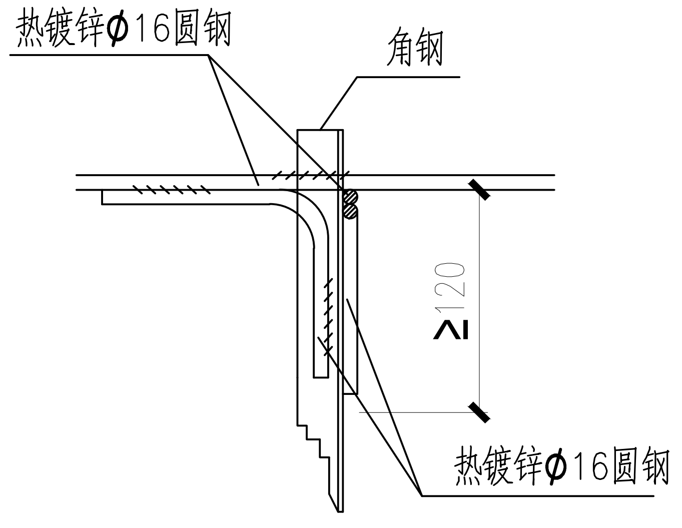
热镀锌Φ16圆钢
角钢
≥120
热镀锌Φ16圆钢

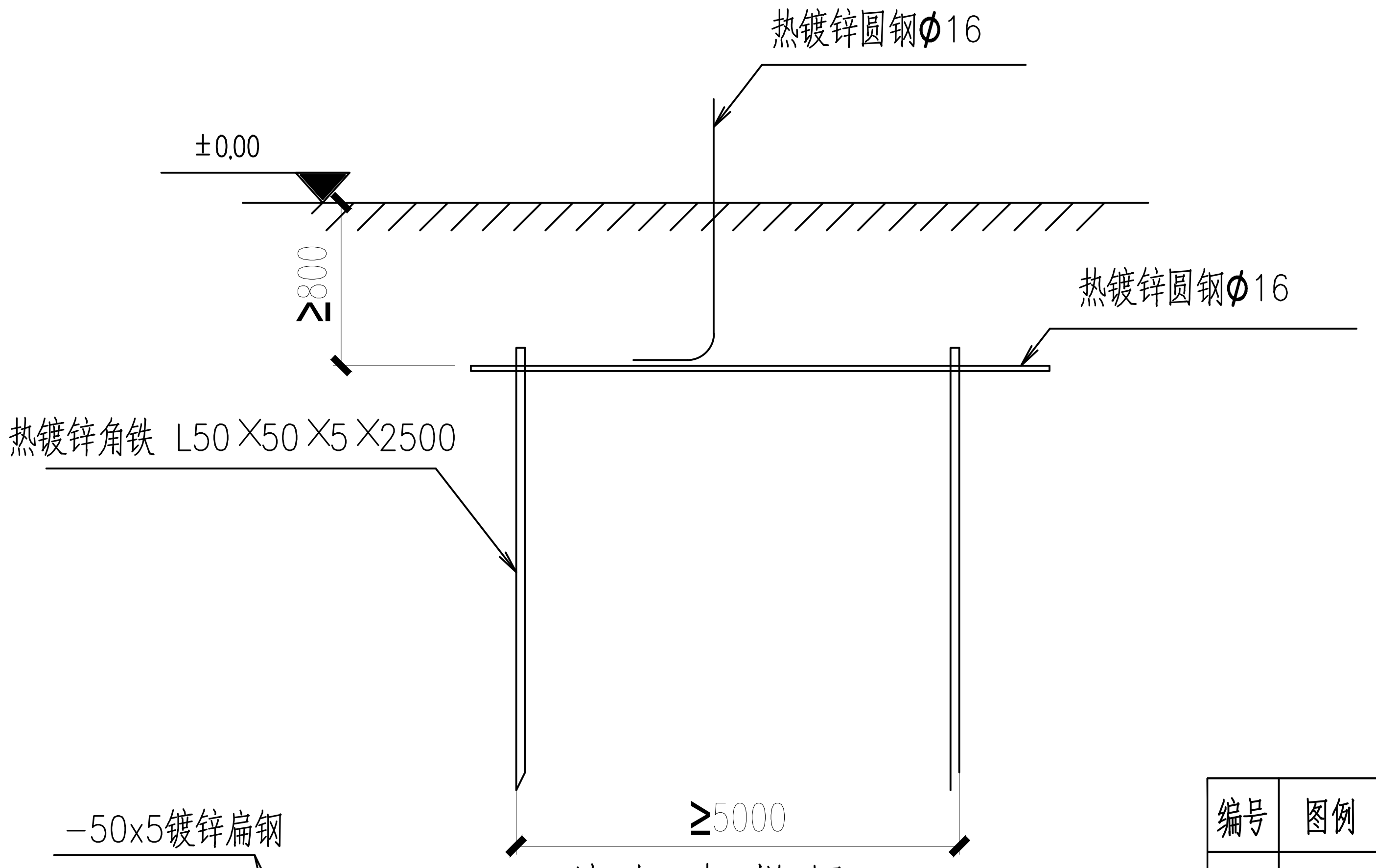
热镀锌圆钢Φ16
±0.00
≥800
热镀锌圆钢Φ16
热镀锌角铁 L50X50X5X2500
≥5000

地 极 大 样 图

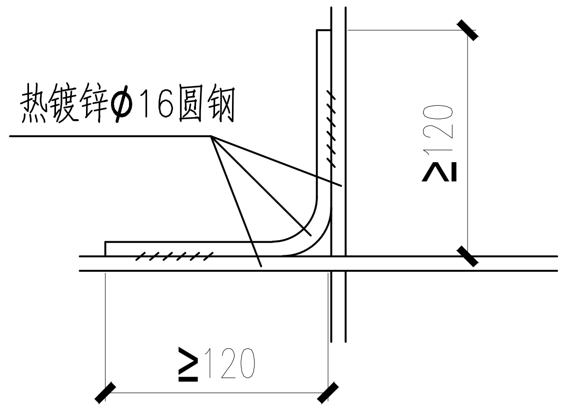
热镀锌Φ16圆钢
≥120
≥120

交叉处连接

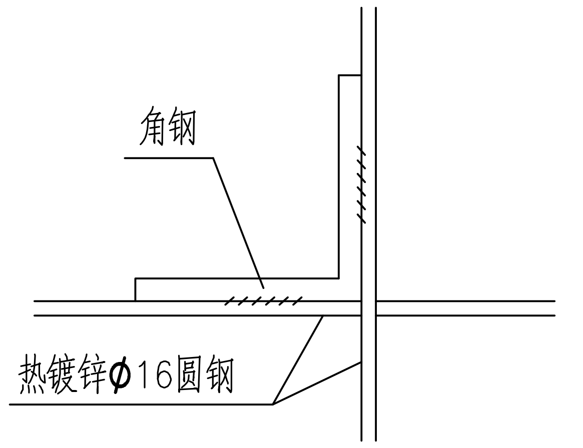
角钢
热镀锌Φ16圆钢

水平地网与垂直地极连接

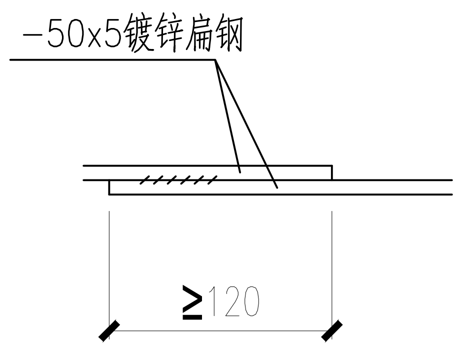
-50x5镀锌扁钢
≥120

水平地网连接

设 备 材 料 表

编号	图例	名 称	型 号 及 规 范	单位	数量	
1	— · — · —	水平接地带	-50x5镀锌扁钢	米	42	热镀锌
2	●	临时接地接线柱		个	7	热镀锌
3		大门接地线	BW-0.5kV 25mm2 L=500mm	根	2	

广东拓杰机电工程有限公司				珠海科技学院10kV变配电增容 工程	方案图 设计阶段
批 准		设 计		配电站接地系统图	
审 核		CAD 制图			
		比 例			
校 核		日 期	2021.10.29	图 号	TJZH21-P1004-D0101-09